UNELTE ȘI INSTALAȚII DE OLOIT ÎN COLECȚIA MUZEULUI ETNOGRAFIC DIN REGHIN

Anton Badea

În timpul care s-a scurs de la înființarea Muzeului etnografic din Reghin (1960), colecțiile sale s-au îmbogățit sistematic.

Ritmul rapid al dispariției din teren a o seamă de instalații de industrie veche țărănească, ne-a determinat să acordăm salvării acestora un interes deosebit. În acest scop s-au făcut importante achiziții din aria Mureșului superior și Cîmpiei Transilvaniei. Una din însemnatele colecții este și aceea a instalațiilor de oloit. Ea este formată din toată gama uneltelor existente în funcție pînă nu demult, pe aria amintită.

Materialul din teren ne-a oferit diverse tipuri de zdrobitori și de teascuri; el a fost selectat înainte de a fi achiziționat, sau fotografiat, iar de cînd muzeul a fost dotat cu aparatură corespunzătoare s-au filmat toate fazele de lucru cu fiecare instalație în parte. Lucrările de restaurare și conservare au fost făcute cu mare grijă de către personalul de specialitate.

Întrucît descrierea fazelor de lucru pentru producerea uleiului, cît și a tipurilor de unelte și instalații a fost făcută de prof. Valeriu Butură[1], în cele ce urmează ne propunem să prezentăm inventarul colecției în momentul de față și varietatea tipologică a instalațiilor, legată de răspîndirea lor în teren.

În colecțiile Muzeului etnografic din Reghin se mai găsesc prese pentru ceară, struguri ori caș, dar nu ne vom ocupa de acestea, ci vom păstra limitele enunțării materialului, amintind doar de alte întrebuințări ale uneltelor — acolo unde va fi cazul.

Cea mai simplă unealtă ce concură la producerea uleiului de cînepă, in, jir, dovleac, o constituie zdrobitoarea de mînă „pe'iua cu pe'ilug d'e mînă", de mărimi și profile variabile (*fig. 1 a,b,c, 2*) ca a fost răspîndită în localitățile de pe valea superioară a Mureșului.

Un tip mai evoluat de zdrobitoare este acela cu ciocane acționate cu picioarele (pe'ilugi d'e pe'ior), fiecare „pe'ilug" fiind acționat de un om. Acestea

[1] Valeriu Butură, *Pivele de ulei din Transilvania*, în Revista Muzeelor nr. 2/1965, p. 125—133.

WERKZEUGE UND ANLAGEN ZUR ÖLGEWINNUNG IN DER SAMMLUNG DES ETHNOGRAPHISCHEN MUSEUMS VON REGHIN

Anton Badea

In den Jahren seit das ethnographische Museum von Reghin besteht (1960), wurden die Sammlungen systematisch bereichert.

Die Schnelligkeit, mit der eine Reihe von Einrichtungen des alten bäuerlichen Gewerbes verschwinden, machte es nötig, sich ihrer mit besonderer Aufmerksamkeit anzunehmen. Zu diesem Zweck wurden bedeutende Ankäufe am Oberlauf des Mieresch und in der Ebene Transsilvaniens getätigt. Die Sammlung von Anlagen zur Ölgewinnung zählt zu den wichtigsten. Sie umfaßt sämtliche Geräte, die bis vor noch nicht allzulanger Zeit in der erwähnten Gegend benützt wurden.

Im Gelände boten sich verschiedene Abarten von Stampfen und Pressen zur Auswahl an. Vor dem Ankauf wurde jedes Stück fotografiert, und nachdem das Museum mit den entsprechenden Apparaten ausgestattet ist, wurde jeder Arbeitsgang an jeder einzelnen Einrichtung gefilmt. Die Restaurations- und Konservierungsarbeiten wurden mit großes Sorgfalt von Fachleuten durchgeführt.

Da sowohl die Arbeitsphasen zur Ölgewinnung als auch das Werkzeug und die Anlagen von Prof. Valeriu Butură[1] bereits beschrieben wurden, ist es unsere Absicht, hier eine Bestandaufnahme der Kollektion in ihrem gegenwärtigen Stadium vorzulegen und die typologische Mannigfaltigkeit der Anlagen im Zusammenhang mit ihrer Verbreitung im Gelände zu zeigen.

Die Sammlungen des ethnographischen Museums in Reghin enthalten auch Wachs-, Wein- und Käsepressen, aber darauf wird in dieser Arbeit nicht eingegangen, höchstens sollen dort, wo es sich als nötig erweist, anderweitige Verwendungen der Werkzeuge Erwähnung finden.

Das einfachste Werkzeug, das der Erzeugung von Hanf-, Lein-, Buchecker- und Kürbiskernöl dient, ist die Sampfe mit Stößel „pe'iua cu pe'ilug de mînă" von unterschiedlicher Größe und Form (*Abb. 1 a,b,c, 2*) die in den Ortschaften am Oberlauf des Mieresch verbreitet war.

Eine entwickeltere Stampfe ist die Tretanke („pe'ilugi d'e pe'icior"), wobei jeder „pe'ilug" von je einer Person in Betrieb gesetzt wird. Diese Stampfe war in einer Reihe von Ortschaf-

[1] Val. Butură, *Pivele de ulei din Transilvania*, in Revista Muzeelor Nr. 2/1965, Seite 125—133.

www.muzeulastra.com / www.cimec.ro

au fost răspîndite într-o seamă de localităţi de pe Mureşul superior, satele de sub munţii Călimani şi în Cîmpia Transilvaniei. În colecţia muzeului există două astfel de piese achiziţionate din Ruştior, judeţul Bistriţa-Năsăud (*fig. 3, 4, 5*).

De remarcat este faptul că în localităţile de pe valea Şieului au existat multe instalaţii cu roată de apă (mori, pive, joagăre), dar zdrobitorile oloiniţelor nu erau mînate cu forţa apei, deoarece, pentru perioadele scurte de întrebuinţare peste an, investiţiile rămîneau nerentabile. Fenomenul l-am întîlnit şi pe valea Topliţei.

Zdrobitoarele cu săgeţi mînate cu roţi de mînă reprezintă în continuare tipul mai evoluat în această suită (*fig. 6, 7, 8, 9, 10*). Cele două piese din colecţie provin din localităţile Sebiş, judeţul Bistriţa-Năsăud şi Ciobotani, judeţul Mureş.

Dacă de la ceea ce făcea omul din puterea braţelor, cu „pe'ilugul d'e mînă", la ciocanele acţionate cu picioarele, s-a produs o uşurare simţitoare a muncii, săgeţile mişcate cu roţi de mînă aveau să aibă mult mai multe avantaje: grăbeau baterea scurtînd timpul de producere a uleiului, cereau mai puţine eforturi umane; acolo unde era necesar cîte un om la fiecare ciocan, apar de astă dată numai doi — acţionînd la cele două roţi şi punînd în mişcare un număr mai mic sau mai mare de săgeţi.

Acest tip de instalaţie dispune de un sistem de pene montate pe grindei, ridicînd într-o anumită ordine săgeţile (*fig. 7, 9*). Răspîndit pe valea Mureşului superior, satele de sub munţii Călimani şi Cîmpia Transilvaniei, a coexistat cu zdrobitorile acţionate cu ciocane de picior.

Piua cu săgeţi, acţionată cu roată de apă marchează un progres tehnic faţă de celelalte instalaţii de zdrobit seminţe oleaginoase, asigurînd randament mărit.

În colecţia muzeului există o astfel de piesă achiziţionată din Hodac (*fig. 11, 12, 13*), cu 14 ciocane. Pe afluenţii Mureşului (Pietrişul, Sebişul, Rîpa, Gurghiul cu Orşova) au existat în funcţie, pînă nu demult, o mulţime de astfel de instalaţii de dimensiuni diferite; cele mai mici, protejate de acoperişuri simple de draniţă pe patru stîlpi, sau de adevărate construcţii pe tălpicele de proporţii mai mari, cu pereţi din bîrne sau din scînduri.

Lucrînd cu un randament mult ridicat faţă de instalaţiile descrise pînă acum, veneau aici să-şi facă uleiul şi mulţi oameni din localităţile vecine.

Încheind inventarul zdrobitorilor, trebuie săfacem în continuare prezentarea tipurilor de teascuri. Uleiul era stors în instalaţii din lemn, de construcţii diferite. Cele mai simple teascuri de ulei din colecţie sînt cele cu „zăvoare" (pene) verticale sau cu pene orizontale (*fig. 14,15,16,17,18*).

Teascurile cu pene verticale au fost răspîndite pe valea Gurghiului, o parte a văii Mureşului şi satele de sub munţii Călimani. În susul Topliţei

ten am Oberlauf des Mieresch sowie in den Dörfern unter dem Călimangebirge und in der Ebene Transsilvaniens verbreitet. Das Museum besitzt zwei solche Einrichtungen, die beide aus Ruştior, Kreis Bistriţa-Năsăud stammen (*Abb. 3, 4, 5*).

Es ist bemerkenswert, daß es in den Ortschaften des Şieultals zahlreiche mit Wasserrädern betriebene Einrichtungen (Mühlen, Walkmühlen, Sägemühlen) gab, die Ölpressen jedoch nicht durch Wasserkraft in Betrieb gesetzt wurden. Das ist dadurch zu erklären, daß sich für die kurze Zeitspanne, da sie im Verlauf eines Jahres benützt wurden, Investitionen in dieser Richtung nicht lohnten. Im Topliţatal konnten wir das gleiche feststellen.

Die Stampfe mit Schießern, die mit einem handbetriebenen Rad in Betrieb gesetzt wurden, stellen die entwickelteste Abart dieser Gattung dar (*Abb. 6, 7, 8, 9, 10*). Die beiden Stücke unserer Sammlung stammen aus den Ortschaften Sebiş, Kreis Bistriţa-Năsăud und Ciobotani, Kreis Mureş.

Wenn im Vergleich zur Handarbeit am „pe'ilug" d'e mîna" schon das Antreiben der Hämmer mit den Füßen eine bedeutende Arbeitserleichterung bedeutete, so boten die durch das Handrad angetriebenen Schießer noch weitaus größere Vorteile. Das Zerstampfen und somit die Ölgewinnung als solche wurde beschleunigt, der Energieaufwand herabgesetzt und dort, wo bisher für jeden Hammer je eine Person benötigt wurde, bedurfte es hier nur zweier Leute, einen für jedes Handrad, um eine größere oder kleinere Anzahl von Schießern in Bewegung zu setzen.

Die Anlage besitzt eine Nockenwelle, welche die Schießer in einer bestimmten Reihenfolge hochhebt (*Abb. 7, 9*). Sie ist am Oberlauf des Mieresch in den Dörfern unter dem Călimangebirge und in der Ebene Transsilvaniens neben den Tretanken verbreitet.

Die durch Wasserräder betriebenen Ölstampfen mit Schießern stellen eine erhöhte technische Leistung der bäuerlichen Erfindungsgabe dar.

Das Museum besitzt eine solche Einrichtung mit 14 Schießern, die aus Hodac stammt (*Abb. 11, 12, 13*). An den Nebenflüssen des Mieresch (Pietrişul, Sebişul, Rîpa, Gurghiul mit Orşova) waren vor nicht allzulanger Zeit noch eine Menge solcher Einrichtungen verschiedener Größe in Betrieb; die kleineren unter einfachen Schindeldächern auf 4 Pfosten oder unter regelrechten Dächern auf größeren Sohlbalken mit Bretter- oder Balkenwänden.

Da diese Einrichtungen eine weit größere Arbeitsleistung erzielten, wurden sie auch von zahlreichen Bewohneren der Nachbargemeinden zur Ölerzeugung in Anspruch genommen.

Da somit das Inventar der Ölstampfen abgeschlossen ist, sollen im Folgenden die verschiedenen Arten von Pressen gezeigt werden. Das Öl wurde in hölzernen Anlagen von verschiedener Bauart gepreßt. Die einfachsten Ölpressen der Sammlung sind solche mit senkrechten oder waagerechten „zăvoare" (Keilen) (*Abb. 15, 16, 17, 18*).

Die Pressen mit vertikalen Keilen waren im Gurghiutal in einigen Gebieten des Miereschtals und in den Dörfern unter dem Călimangebirge ver-

www.muzeulastra.com / www.cimec.ro

au existat teascurile cu pene orizontale întîlnite de noi şi pe versantul moldovenesc al Carpaţilor, la Ceahlău.

Alt tip de teasc a fost cel cu şurub de lemn, de mari dimensiuni şi cu „grapă", sau de dimensiuni mijlocii cu „broască", aşa cum e cel achiziţionat din Orşova, judeţul Mureş (*fig. 19*).

Teascurile cu şurub de fier (*fig. 20, 21*) au apărut în susul Topliţei, după primul război mondial. Acestea sînt de dimensiuni mici, cu şurub procurat de la frînele vagoneţilor de cale ferată îngustă. Exemplarul din colecţie, provenit din Ciobotani. judeţul Mureş, este foarte bine conservat şi se foloseşte la stoarcerea uleiului din seminţe de in.

breitet. Oberhalb von Topliţa gab es Pressen mit horizontalen Keilen, wie sie auch auf der Moldauer Seite der Karpaten, am Ceahlău, anzutreffen sind.

Eine andere Art von Pressen waren die großen mit einer Holzschraube und „grapă" versehenen oder die kleineren mit „broască", wie z.B. die in Orşova, Kreis Mureş angekaufte (*Abb. 19*).

Die Pressen mit eiserner Schraube (*Abb. 20, 21*), tauchten nach dem ersten Weltkrieg oberhalb von Topliţa auf. Sie sind kleiner und die Schrauben stammen von Bremsvorrichtungen einer Schmalspurbahn. Das Exemplar unserer Sammlung ist sehr gut erhalten und diente zum Pressen von Leinöl in Ciobotani, Kreis Mureş.

(Desenul de la fig. 12 executat de Iacob Vlasa, celelalte desene şi fotografii, de autor)

(Die Zeichnung für Abb. 12 wurde von Iacob Vlasa, die übrigen vom Verfasser ausgeführt)

www.muzeulastra.com / www.cimec.ro

Fig. 2. Lucrul la zdrobitoarea cu „pe'ilug" de mînă, Morăreni, județul Bistrița-Năsăud.

Abb. 2. Arbeit am Stampfer mit Stößel — „pe'ilug", Morăreni, Kreis Bistrița-Năsăud.

Fig. 1. Zdrobitori cu „pe'ilug" de mînă: a) din Filea, județul Mureș; b) din Monor, județul Bistrița-Năsăud; c) din Subcetate, județul Harghita.

Abb. 1. Stampfer mit Stößel — „pe'ilug" a) aus Filea, Kreis Mureș; b) aus Monor, Kreis Bistrița-Năsăud; c) aus Subcetate, Kreis Harghita.

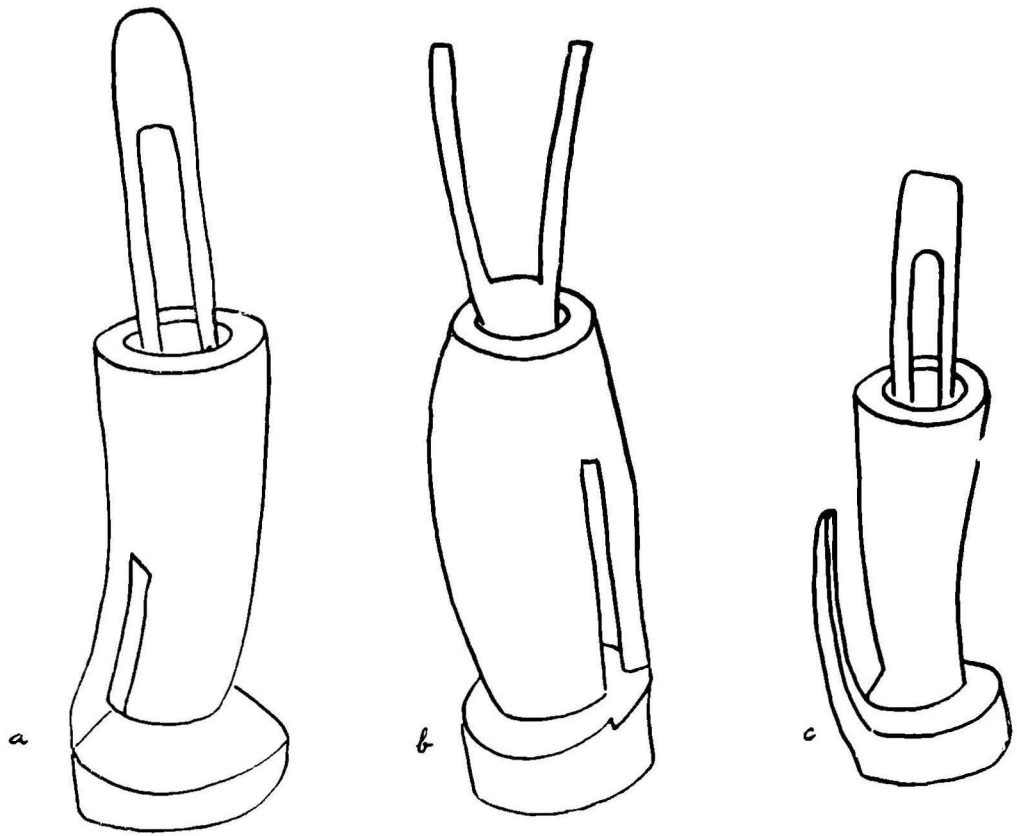

www.muzeulastra.com / www.cimec.ro

Fig. 3. Lucrul la zdrobitoarea cu cinci ciocane.

Abb. 3. Arbeit mit einer Ölstampfe mit 5 Tretanken.

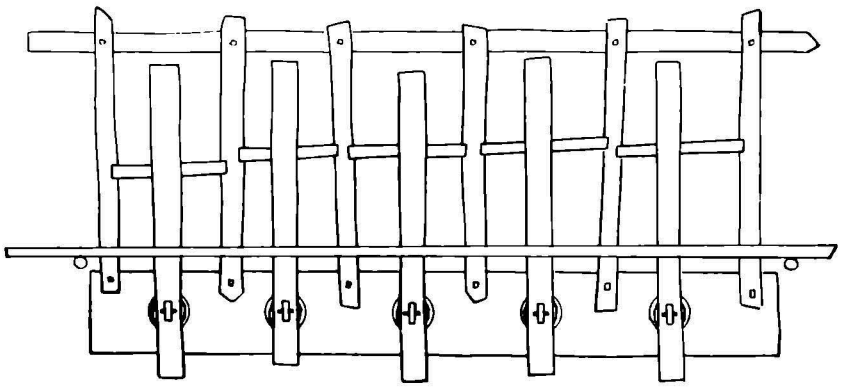

Fig. 4. Zdrobitoare cu cinci ciocane de picior, văzută de sus.

Abb. 4. Ölstampfe mit 5 Tretanken (von oben gesehen).

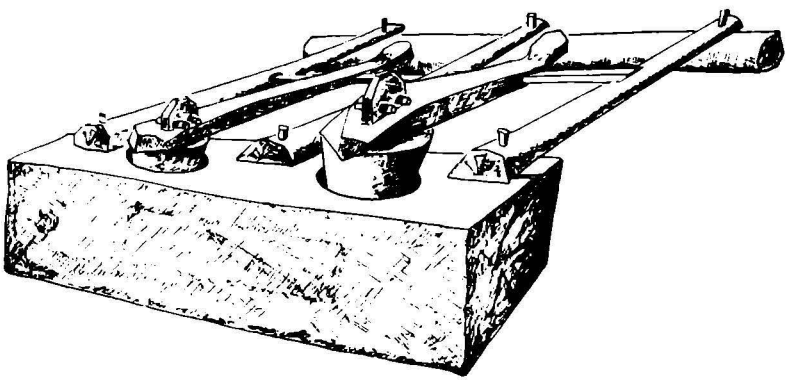

Fig. 5. Zdrobitoarea cu două ciocane de picior.

Abb. 5. Ölstampfe mit 2 Tretanken

www.muzeulastra.com / www.cimec.ro

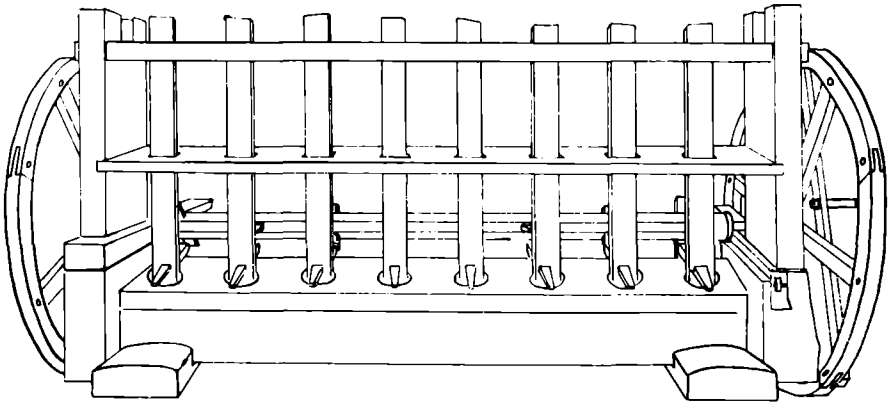

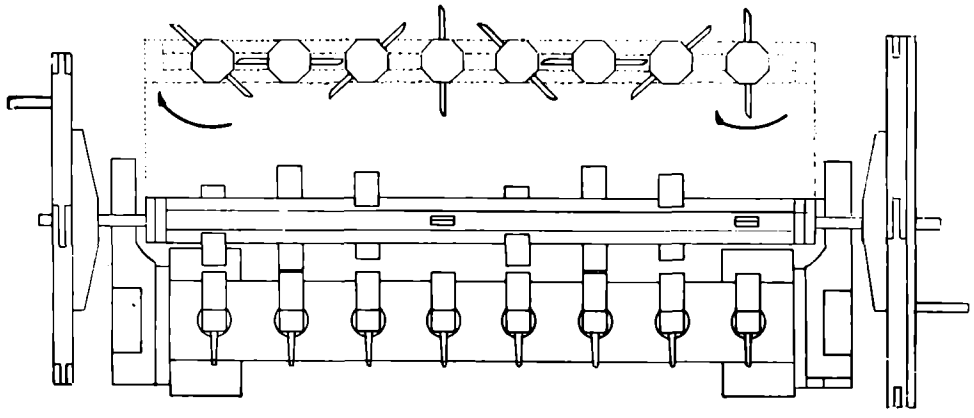

Fig. 6, 7. Zdrobitoare cu săgeți acționate cu roți de mînă din Sebiș, județul Bistrița-Năsăud.

Abb. 6, 7. Handbetriebene Ölstampfe mit Schießern aus Sebiș, Kreis Bistrița-Năsăud.

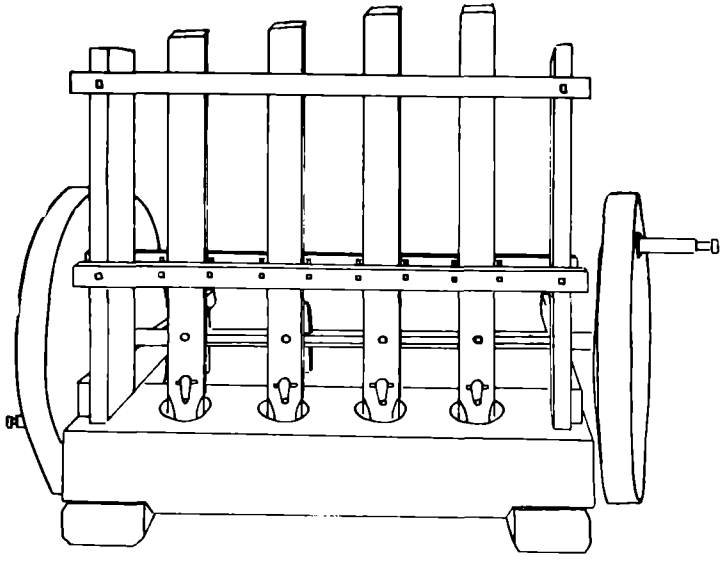

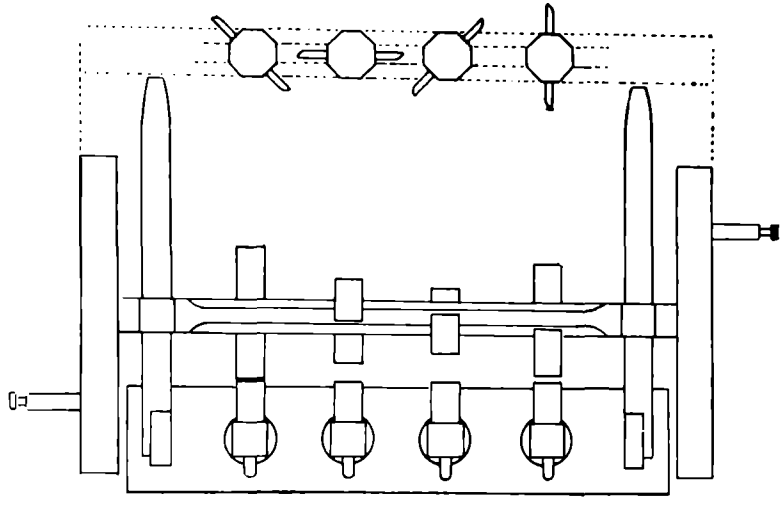

Fig. 8, 9. Zdrobitoare cu săgeți acționate cu roți de mînă din Ciobotani, județul Mureș.

Abb. 8, 9. Handbetriebene Ölstampfe mit Schießern aus Ciobotani, Kreis Mureș.

www.muzeulastra.com / www.cimec.ro

Fig. 10. Zdrobitoare cu săgeţi acţionate cu roţi de mînă din Ciobotani, judeţul Mureş.

Abb. 10. Handbetriebene Ölstampfe mit Schießern aus Ciobotani, Kreis Mureş.

Fig. 11. Zdrobitoare cu săgeţi acţionate cu roată de apă din Hodac, judeţul Mureş.

Abb. 11. Ölstampfe mit Schießern mit Wasserantrieb aus Hodac, Kreis Mureş.

www.muzeulastra.com / www.cimec.ro

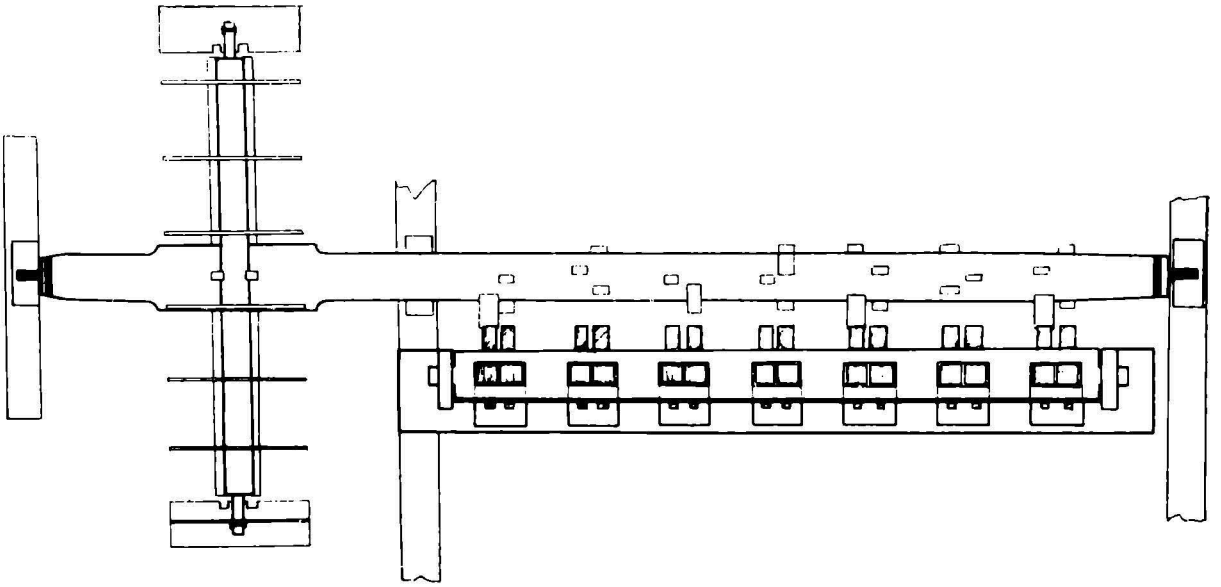

Fig. 12. Zdrobitoarea din Hodac, jud. Mureş (secţiune).

Abb. 12. Ölstampfe mit Schießern aus Hodac, Kreis Mureş (Querschnitt).

Fig. 13. Interiorul instalaţiei.

Abb. 13. Innenansicht der Anlage.

www.muzeulastra.com / www.cimec.ro

Fig. 14/a. Teasc pentru ulei cu pene verticale din Ibănești jud. Mureș.

Abb. 14/a Ölpresse mit senkrechten Keilen aus Ibănești Kreis Mureș.

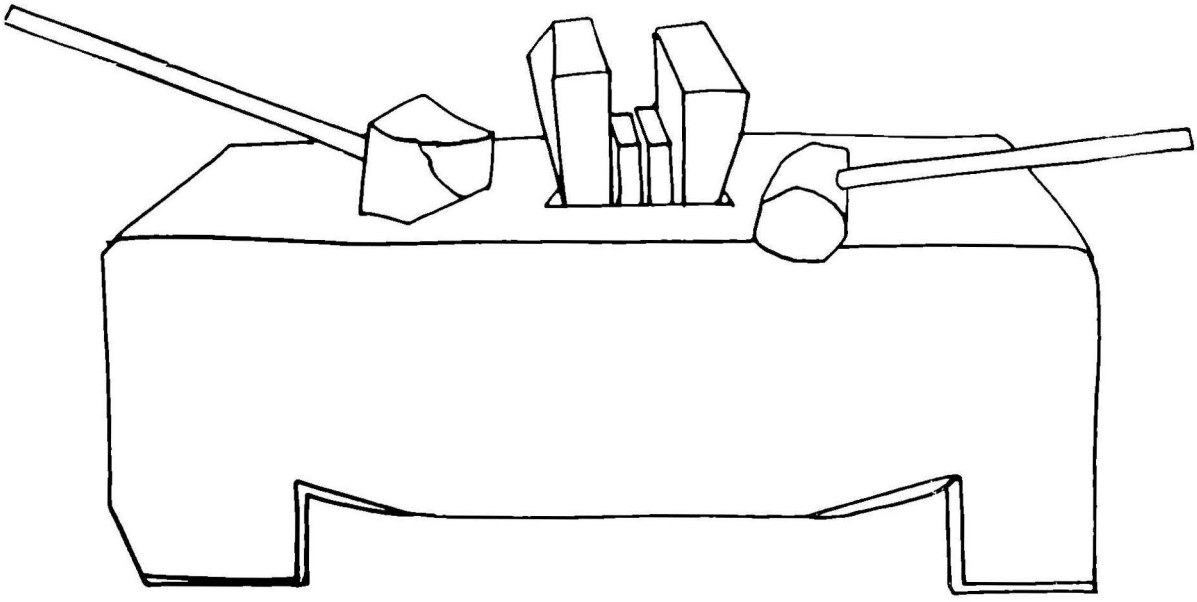

Fig. 14/b. Idem.

Abb. 14/b. Idem.

www.muzeulastra.com / www.cimec.ro

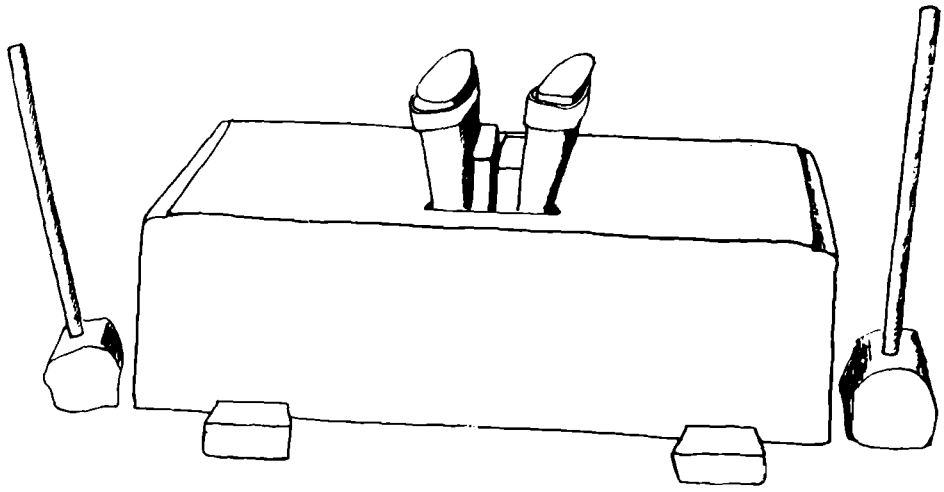

Fig. 15. Teasc pentru ulei cu pene verticale din Hodac, judeţul Mureş.

Abb. 15. Ölpresse mit senkrechten Keilen aus Hodac, Kreis Mureş.

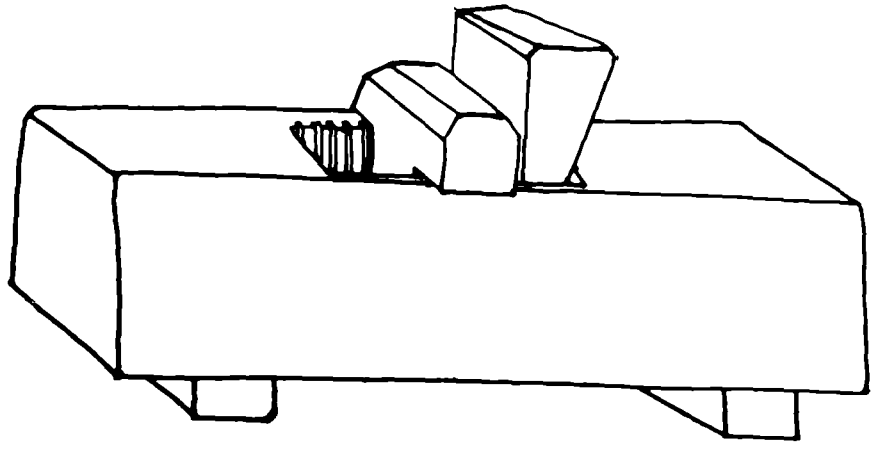

Fig. 16. Teasc pentru ulei cu pene verticale şi „broască" din Ruştior, judeţul Bistriţa-Năsăud.

Abb. 16. Ölpresse mit senkrechten Keilen und „broască" aus Ruştior, Kreis Bistritza-Năsăud.

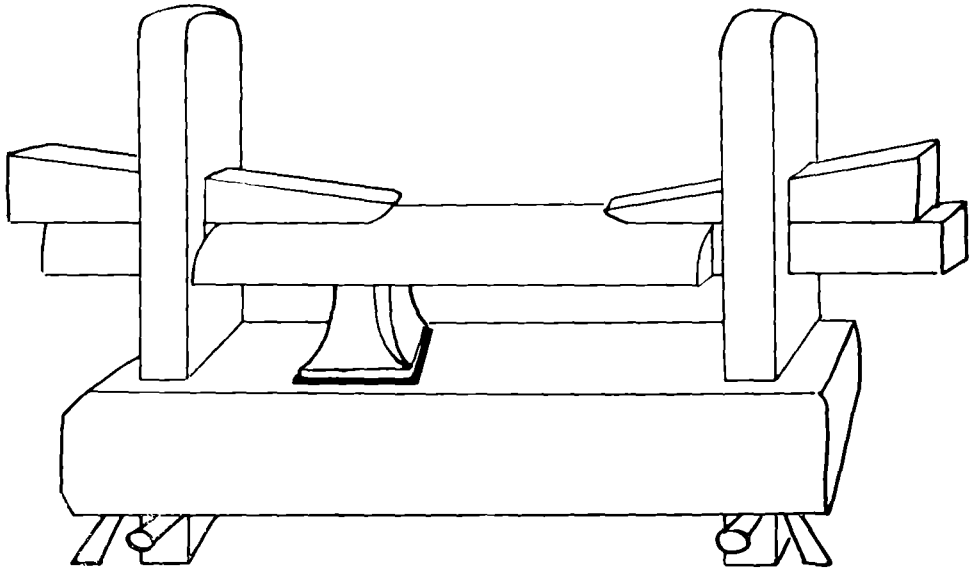

Fig. 17. Teasc pentru ulei cu pene orizontale din Subcetate, jud. Harghita.

Abb. 17. Ölpresse mit waagerechten Keilen aus Subcetate, Kreis Harghita (Zeichnung).

www.muzeulastra.com / www.cimec.ro

Fig. 18. Teasc pentru ulei cu pene orizontale din Subcetate, jud. Harghita.

Abb. 18. Ölpresse mit waagerechten Keilen aus Subcetate Kreis Harghita.

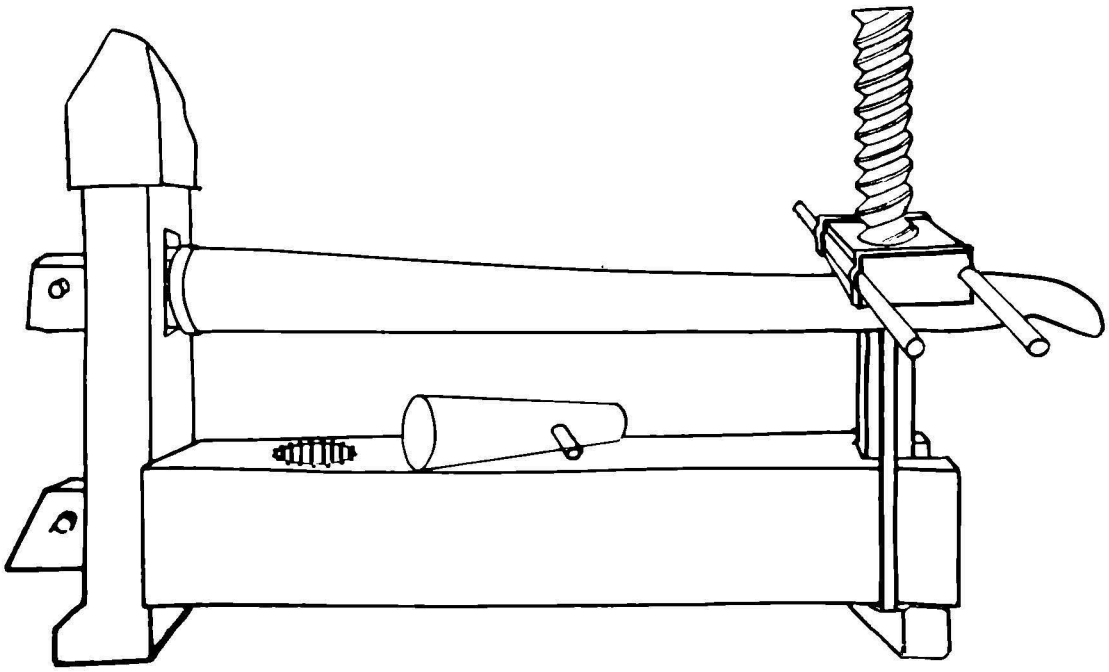

Fig. 19. Teasc pentru ulei cu grindă, şurub de lemn şi „broască", din Orşova, judeţul Mureş.

Abb. 19. Ölpresse mit Hebelarm, Schrubenspindel und „broască" aus Orşova, Kreis Mureş.

www.muzeulastra.com / www.cimec.ro

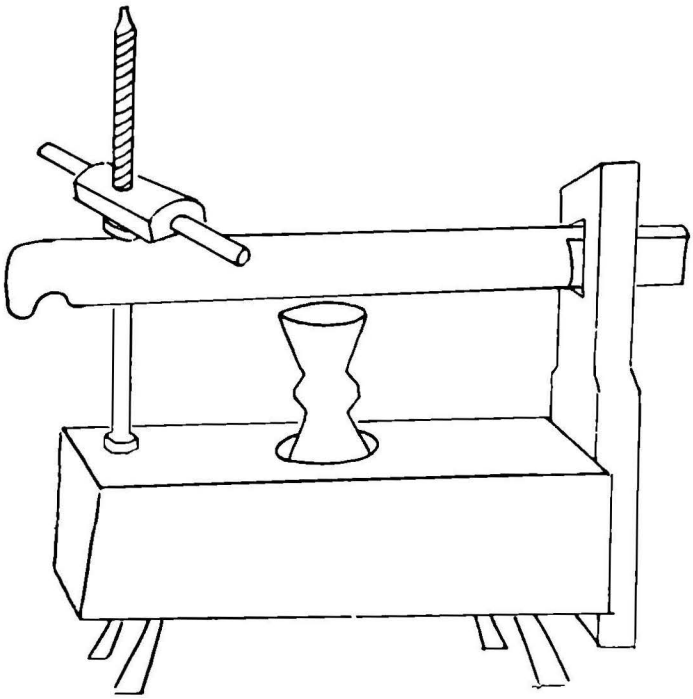

Fig. 20. Teasc pentru ulei cu şurub de fier din Ciobotani, jud. Mureş.

Abb. 20. Ölpresse mit Eisenschraube aus Ciobotani, Kreis Mureş.

Fig. 21. Teasc pentru ulei cu şurub de fier din Ciobotani, jud. Mureş.

Abb. 21. Ölpresse mit Eisenschraube aus Ciobotani, Kreis Mureş.

www.muzeulastra.com / www.cimec.ro